RD

RODAS E RODÍZIOS

BAKELITSUL
DESDE 1999

CATÁLOGO DE PRODUTOS

RODAS E RODÍZIOS

BAKELITSUL.COM.BR

RD-FFPU-GPLPT

RD

RODAS E RODÍZIOS

RODAS E RODÍZIOS CARRINHOS INDUSTRIAIS

RD057.6- GIRATÓRIO C/TRAVA RODA FERRO C/PU LINHA PESADA1 -1.000A1.400KGF

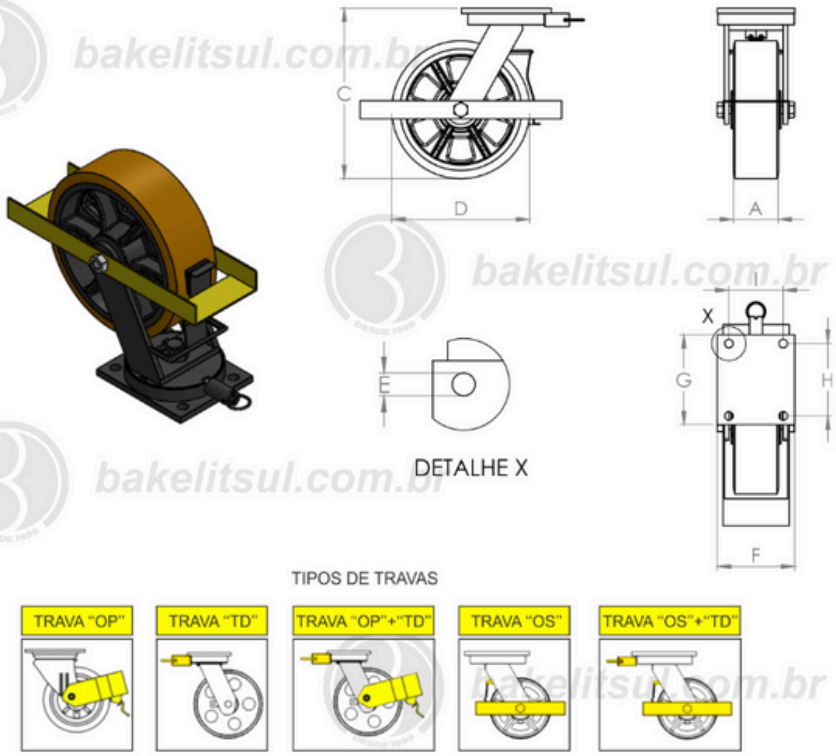

Código	A	C	D	E	F	G	H	I	S	CAPAC. CARGA
10821	76.2	221	6"	13	140	180	150	110	RD 630 - C/ rolamento - Trava OP	1000 Kgf

BAKELITSUL
DESDE 1999

PRODUTOS / RODAS E RODÍZIOS CARRINHOS INDUSTRIAIS /
RD057.6- GIRATÓRIO C/TRAVA RODA FERRO C/PU LINHA PESADA1 -1.000A1.400KGF

BAKELITSUL.COM.BR

Medidas em milímetros (mm) e/ou fração de polegadas.
BakelitSul é marca registrada de Polímeros do Sul Comercial Ltda.
Alterações de projetos e/ou descontinuidade de produtos podem ocorrer sem aviso prévio.
Este catálogo não deve ser reproduzido em parte ou integral sem autorização e/ou citação da fonte.
Imagens deste catálogo e de nosso site são meramente ilustrativas, podendo haver variações com produtos reais.

RD-FFPU-GPLPT

RODAS E RODÍZIOS CARRINHOS INDUSTRIAIS

RD057.6- GIRATÓRIO C/TRAVA RODA FERRO C/PU LINHA PESADA1 -1.000A1.400KGF

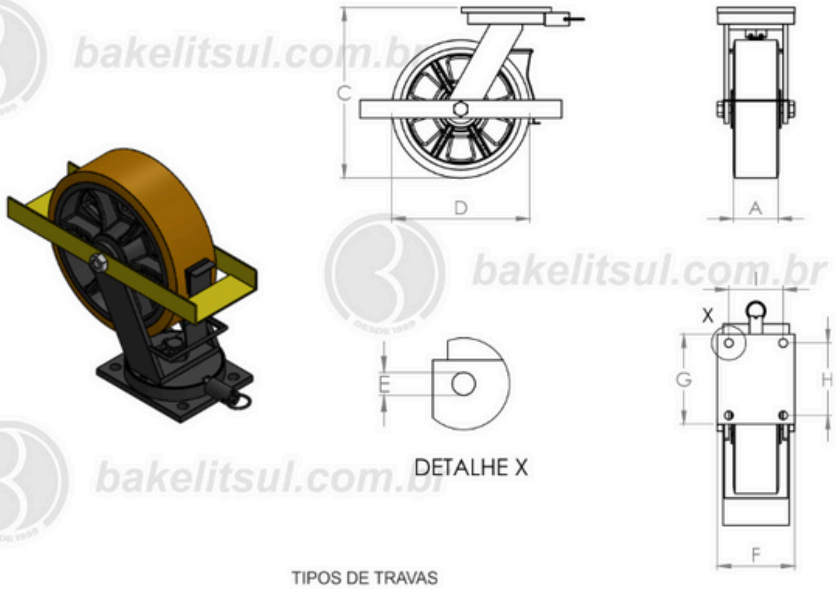

TIPOS DE TRAVAS

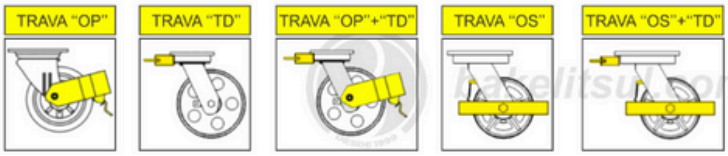

Código	A	C	D	E	F	G	H	I	S	CAPAC. CARGA
10822	76,2	256	8"	13	140	180	150	110	RD 830 - C/ rolamento - Trava OP	1200 Kgf

Medidas em milímetros (mm) e/ou fração de polegadas.
BakelitSul é marca registrada de Polímeros do Sul Comercial Ltda.
Alterações de projetos e/ou descontinuidade de produtos podem ocorrer sem aviso prévio.
Este catálogo não deve ser reproduzido em parte ou integral sem autorização e/ou citação da fonte.
Imagens deste catálogo e de nosso site são meramente ilustrativas, podendo haver variações com produtos reais.

RD-FFPU-GPLPT

RD

RODAS E RODÍZIOS

RODAS E RODÍZIOS CARRINHOS INDUSTRIAIS

RD057.6- GIRATÓRIO C/TRAVA RODA FERRO C/PU LINHA PESADA1 -1.000A1.400KGF

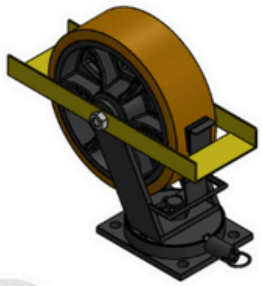

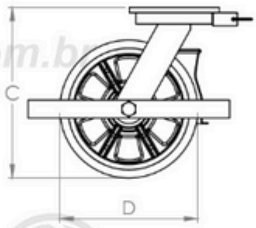

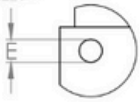

DETALHE X

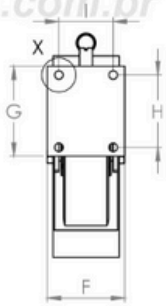

TIPOS DE TRAVAS

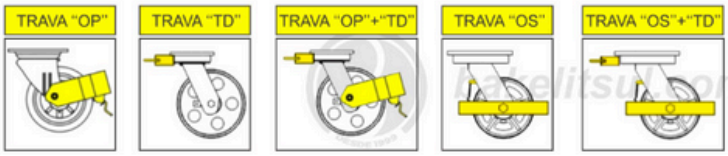

Código	A	C	D	E	F	G	H	I	S	CAPAC. CARGA
10823	76,2	342	10"	13	140	180	150	110	RD 1030 - C/ rolamento - Trava OS	1300 Kgf

Medidas em milímetros (mm) e/ou fração de polegadas.
BakelitSul é marca registrada de Polímeros do Sul Comercial Ltda.
Alterações de projetos e/ou descontinuidade de produtos podem ocorrer sem aviso prévio.
Este catálogo não deve ser reproduzido em parte ou integral sem autorização e/ou citação da fonte.
Imagens deste catálogo e de nosso site são meramente ilustrativas, podendo haver variações com produtos reais.

RD-FFPU-GPLPT

RODAS E RODÍZIOS CARRINHOS INDUSTRIAIS

RD057.6- GIRATÓRIO C/TRAVA RODA FERRO C/PU LINHA PESADA1 -1.000A1.400KGF

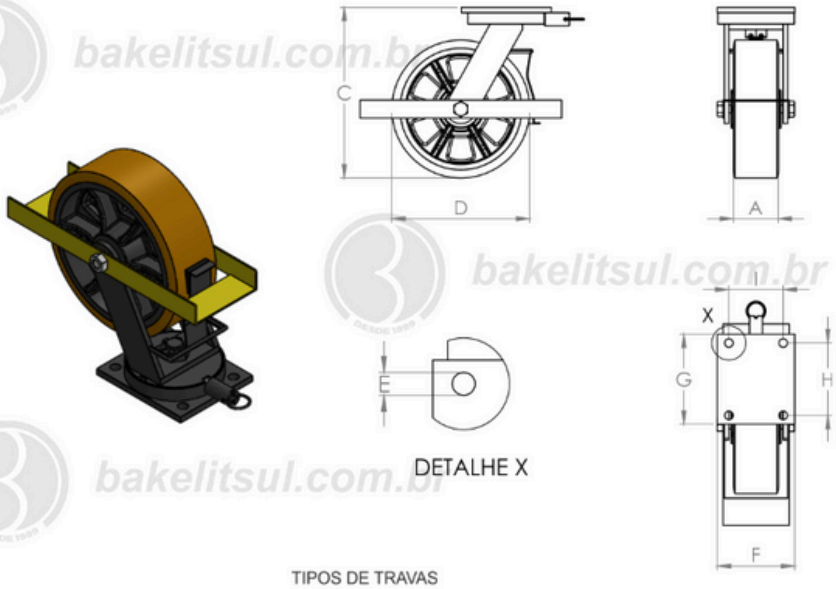

TIPOS DE TRAVAS

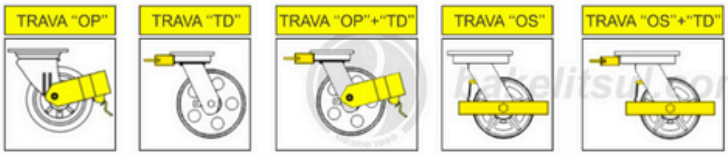

Código	A	C	D	E	F	G	H	I	S	CAPAC. CARGA
10824	76,2	370	12"	13	140	180	150	110	RD 1230 - C/ rolamento - Trava OS	1400 Kgf

Medidas em milímetros (mm) e/ou fração de polegadas.
BakelitSul é marca registrada de Polímeros do Sul Comercial Ltda.
Alterações de projetos e/ou descontinuidade de produtos podem ocorrer sem aviso prévio.
Este catálogo não deve ser reproduzido em parte ou integral sem autorização e/ou citação da fonte.
Imagens deste catálogo e de nosso site são meramente ilustrativas, podendo haver variações com produtos reais.

RD-FFPU-GPLPT

RODAS E RODÍZIOS CARRINHOS INDUSTRIAIS

RD057.6- GIRATÓRIO C/TRAVA RODA FERRO C/PU LINHA PESADA1 -1.000A1.400KGF

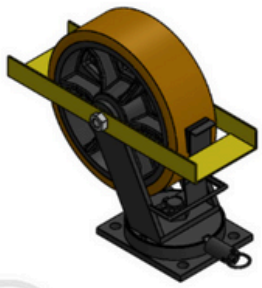

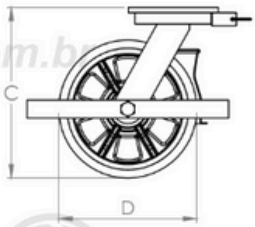

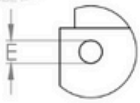

DETALHE X

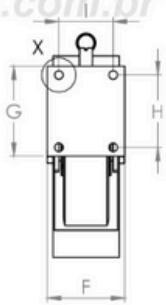

TIPOS DE TRAVAS

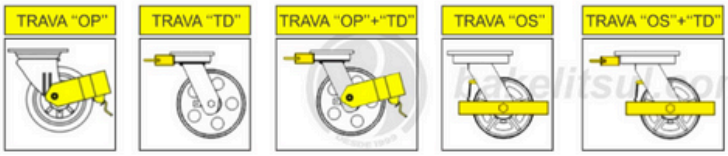

Código	A	C	D	E	F	G	H	I	S	CAPAC. CARGA
10825	76,2	221	6"	13	140	180	150	110	RD 630 - C/ rolamento - Trava TD	1000 Kgf

Medidas em milímetros (mm) e/ou fração de polegadas.
BakelitSul é marca registrada de Polímeros do Sul Comercial Ltda.
Alterações de projetos e/ou descontinuidade de produtos podem ocorrer sem aviso prévio.
Este catálogo não deve ser reproduzido em parte ou integral sem autorização e/ou citação da fonte.
Imagens deste catálogo e de nosso site são meramente ilustrativas, podendo haver variações com produtos reais.

RD-FFPU-GPLPT

RD

RODAS E RODÍZIOS

RODAS E RODÍZIOS CARRINHOS INDUSTRIAIS

RD057.6- GIRATÓRIO C/TRAVA RODA FERRO C/PU LINHA PESADA1 -1.000A1.400KGF

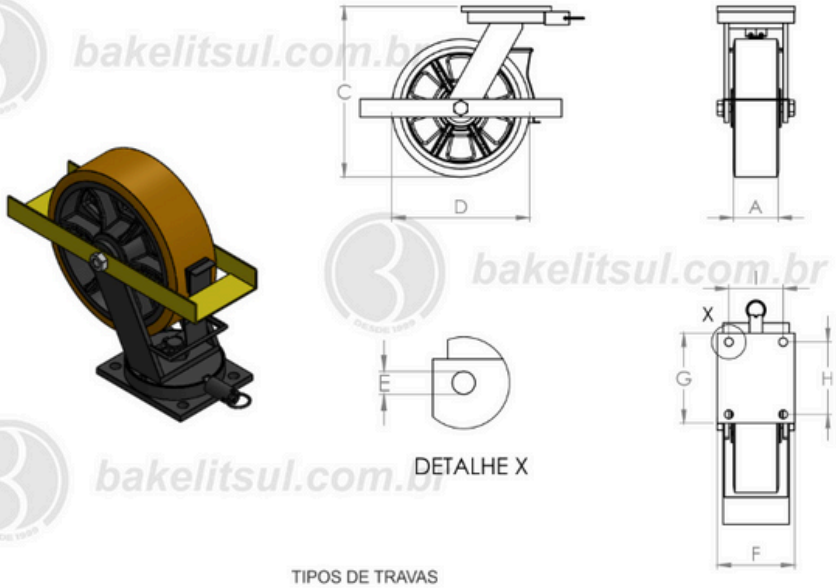

TIPOS DE TRAVAS

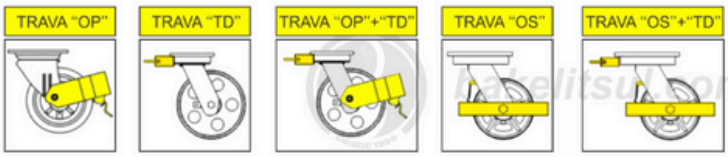

Código	A	C	D	E	F	G	H	I	S	CAPAC. CARGA
10826	76,2	256	8"	13	140	180	150	110	RD 830 - C/ rolamento - Trava TD	1200 Kgf

BAKELITSUL
DESDE 1999

PRODUTOS / RODAS E RODÍZIOS CARRINHOS INDUSTRIAIS /
RD057.6- GIRATÓRIO C/TRAVA RODA FERRO C/PU LINHA PESADA1 -1.000A1.400KGF

BAKELITSUL.COM.BR

Medidas em milímetros (mm) e/ou fração de polegadas.
BakelitSul é marca registrada de Polímeros do Sul Comercial Ltda.
Alterações de projetos e/ou descontinuidade de produtos podem ocorrer sem aviso prévio.
Este catálogo não deve ser reproduzido em parte ou integral sem autorização e/ou citação da fonte.
Imagens deste catálogo e de nosso site são meramente ilustrativas, podendo haver variações com produtos reais.

RD-FFPU-GPLPT

RD

RODAS E RODÍZIOS

RODAS E RODÍZIOS CARRINHOS INDUSTRIAIS

RD057.6- GIRATÓRIO C/TRAVA RODA FERRO C/PU LINHA PESADA1 -1.000A1.400KGF

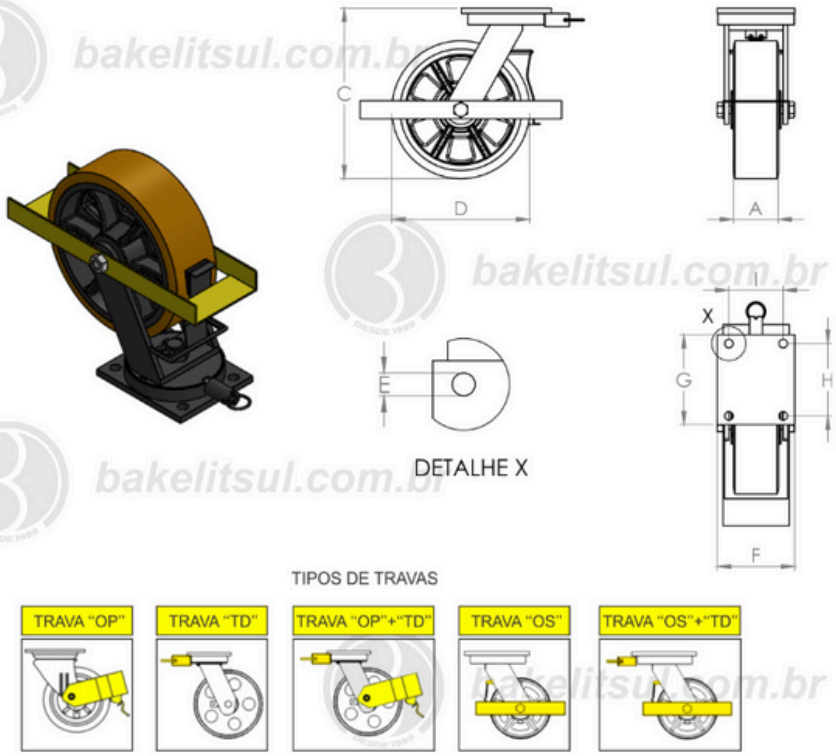

Código	A	C	D	E	F	G	H	I	S	CAPAC. CARGA
10827	76,2	342	10"	13	140	180	150	110	RD 1030 - C/ rolamento - Trava TD	1300 Kgf

BAKELITSUL
DESDE 1999

PRODUTOS / RODAS E RODÍZIOS CARRINHOS INDUSTRIAIS /
RD057.6- GIRATÓRIO C/TRAVA RODA FERRO C/PU LINHA PESADA1 -1.000A1.400KGF

BAKELITSUL.COM.BR

Medidas em milímetros (mm) e/ou fração de polegadas.
BakelitSul é marca registrada de Polímeros do Sul Comercial Ltda.
Alterações de projetos e/ou descontinuidade de produtos podem ocorrer sem aviso prévio.
Este catálogo não deve ser reproduzido em parte ou integral sem autorização e/ou citação da fonte.
Imagens deste catálogo e de nosso site são meramente ilustrativas, podendo haver variações com produtos reais.

RD-FFPU-GPLPT

RD

RODAS E RODÍZIOS

RODAS E RODÍZIOS CARRINHOS INDUSTRIAIS

RD057.6- GIRATÓRIO C/TRAVA RODA FERRO C/PU LINHA PESADA1 -1.000A1.400KGF

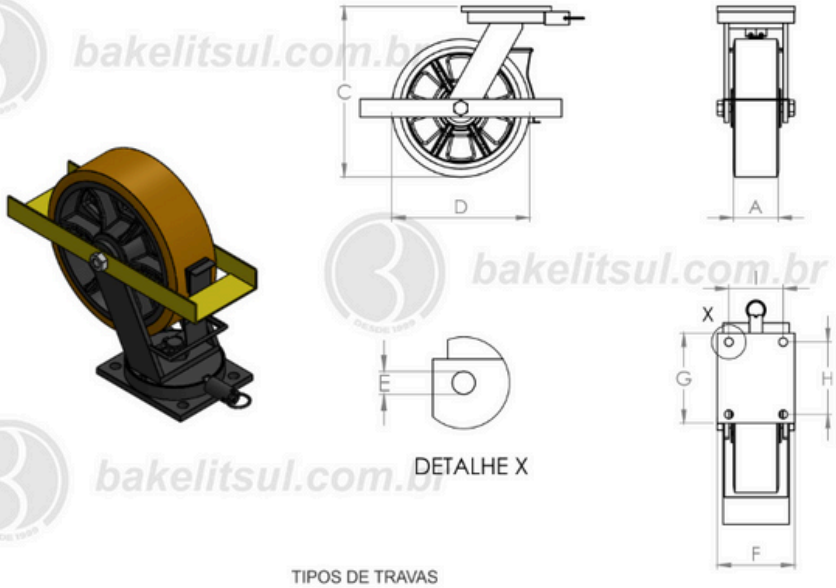

TIPOS DE TRAVAS

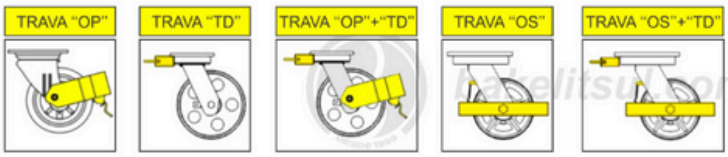

Código	A	C	D	E	F	G	H	I	S	CAPAC. CARGA
10828	76,2	370	12"	13	140	180	150	110	RD 1230 - C/ rolamento - Trava TD	1400 Kgf

BAKELITSUL
DESDE 1999

PRODUTOS / RODAS E RODÍZIOS CARRINHOS INDUSTRIAIS /
RD057.6- GIRATÓRIO C/TRAVA RODA FERRO C/PU LINHA PESADA1 -1.000A1.400KGF

BAKELITSUL.COM.BR

Medidas em milímetros (mm) e/ou fração de polegadas.
BakelitSul é marca registrada de Polímeros do Sul Comercial Ltda.
Alterações de projetos e/ou descontinuidade de produtos podem ocorrer sem aviso prévio.
Este catálogo não deve ser reproduzido em parte ou integral sem autorização e/ou citação da fonte.
Imagens deste catálogo e de nosso site são meramente ilustrativas, podendo haver variações com produtos reais.

RD-FFPU-GPLPT

RODAS E RODÍZIOS CARRINHOS INDUSTRIAIS

RD057.6- GIRATÓRIO C/TRAVA RODA FERRO C/PU LINHA PESADA1 -1.000A1.400KGF

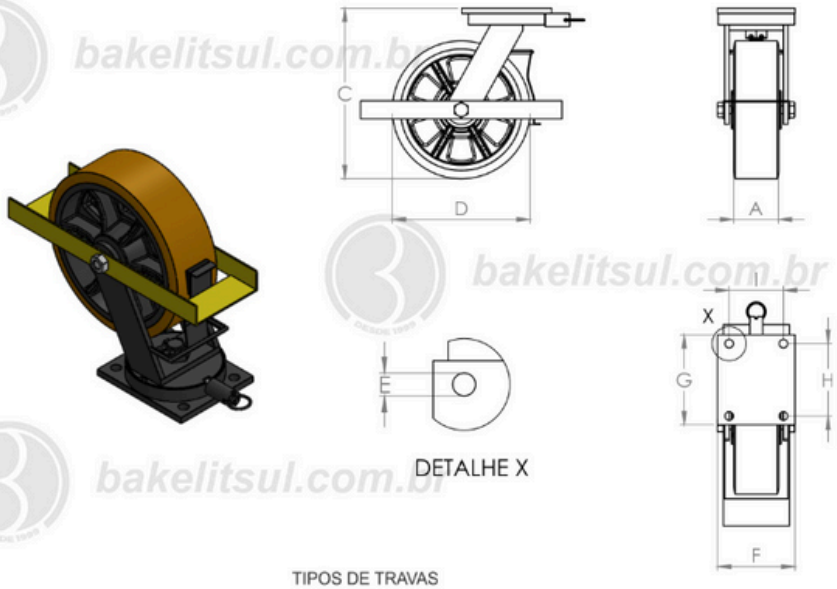

TIPOS DE TRAVAS

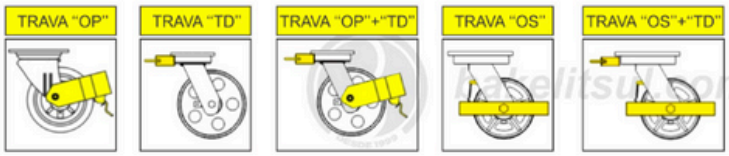

Código	A	C	D	E	F	G	H	I	S	CAPAC. CARGA
10829	76,2	221	6"	13	140	180	150	110	RD 630 - C/ rolamento - TravaTD + OP	1000 Kgf

Medidas em milímetros (mm) e/ou fração de polegadas.
BakelitSul é marca registrada de Polímeros do Sul Comercial Ltda.
Alterações de projetos e/ou descontinuidade de produtos podem ocorrer sem aviso prévio.
Este catálogo não deve ser reproduzido em parte ou integral sem autorização e/ou citação da fonte.
Imagens deste catálogo e de nosso site são meramente ilustrativas, podendo haver variações com produtos reais.

RD-FFPU-GPLPT

RODAS E RODÍZIOS CARRINHOS INDUSTRIAIS

RD057.6- GIRATÓRIO C/TRAVA RODA FERRO C/PU LINHA PESADA1 -1.000A1.400KGF

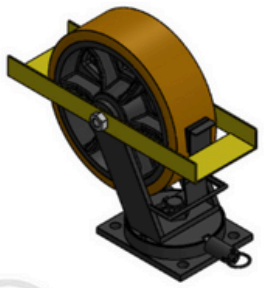

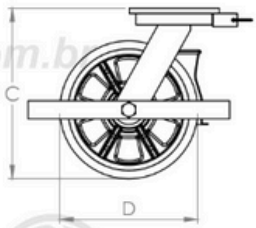

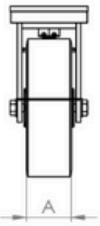

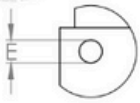

DETALHE X

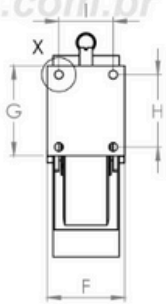

TIPOS DE TRAVAS

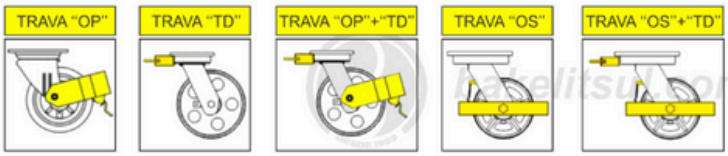

Código	A	C	D	E	F	G	H	I	S	CAPAC. CARGA
10830	76,2	256	8"	13	140	180	150	110	RD 830 - C/ rolamento - Trava TD + OP	1200 Kgf

Medidas em milímetros (mm) e/ou fração de polegadas.
BakelitSul é marca registrada de Polímeros do Sul Comercial Ltda.
Alterações de projetos e/ou descontinuidade de produtos podem ocorrer sem aviso prévio.
Este catálogo não deve ser reproduzido em parte ou integral sem autorização e/ou citação da fonte.
Imagens deste catálogo e de nosso site são meramente ilustrativas, podendo haver variações com produtos reais.

RD-FFPU-GPLPT

RODAS E RODÍZIOS CARRINHOS INDUSTRIAIS

RD057.6- GIRATÓRIO C/TRAVA RODA FERRO C/PU LINHA PESADA1 -1.000A1.400KGF

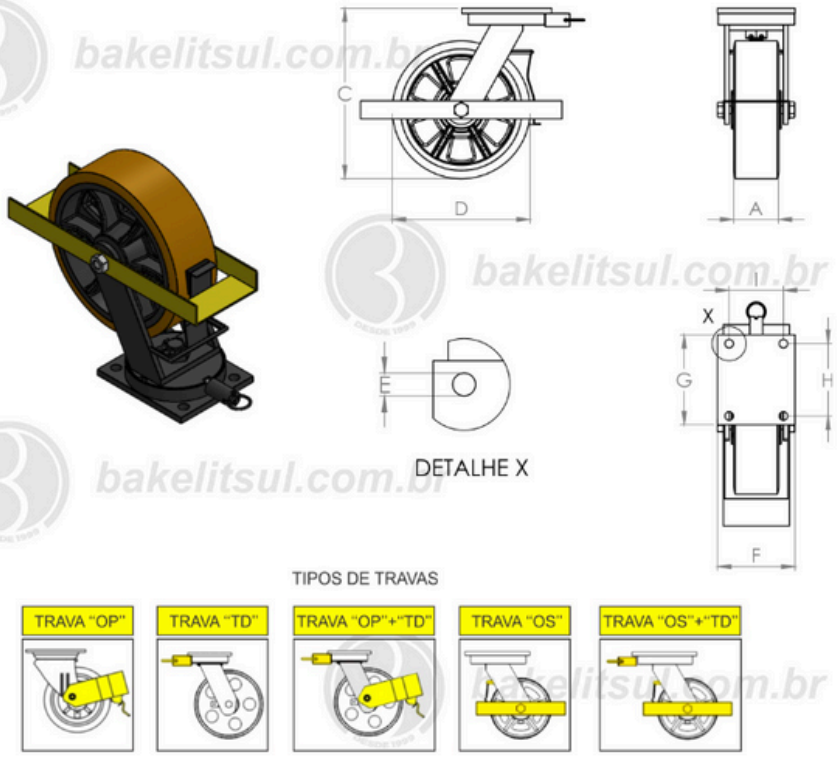

Código	A	C	D	E	F	G	H	I	S	CAPAC. CARGA
10831	76,2	342	10"	13	140	180	150	110	RD 1030 - C/ rolamento - Trava TD + OS	1300 Kgf

Medidas em milímetros (mm) e/ou fração de polegadas.
BakelitSul é marca registrada de Polímeros do Sul Comercial Ltda.
Alterações de projetos e/ou descontinuidade de produtos podem ocorrer sem aviso prévio.
Este catálogo não deve ser reproduzido em parte ou integral sem autorização e/ou citação da fonte.
Imagens deste catálogo e de nosso site são meramente ilustrativas, podendo haver variações com produtos reais.

RD-FFPU-GPLPT

RODAS E RODÍZIOS CARRINHOS INDUSTRIAIS

RD057.6- GIRATÓRIO C/TRAVA RODA FERRO C/PU LINHA PESADA1 -1.000A1.400KGF

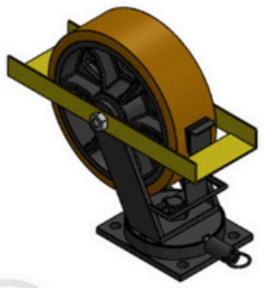

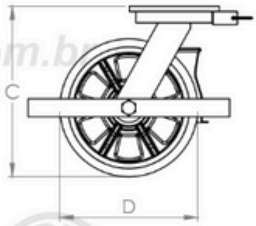

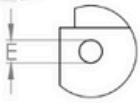

DETALHE X

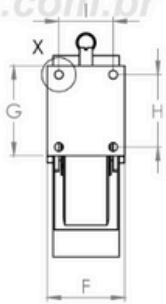

TIPOS DE TRAVAS

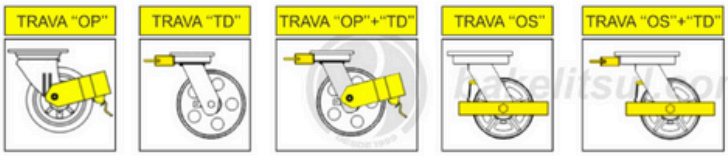

Código	A	C	D	E	F	G	H	I	S	CAPAC. CARGA
10832	76,2	370	12"	13	140	180	150	110	RD 1230 - C/ rolamento - Trava TD + OS	1400 Kgf

Medidas em milímetros (mm) e/ou fração de polegadas.
BakelitSul é marca registrada de Polímeros do Sul Comercial Ltda.
Alterações de projetos e/ou descontinuidade de produtos podem ocorrer sem aviso prévio.
Este catálogo não deve ser reproduzido em parte ou integral sem autorização e/ou citação da fonte.
Imagens deste catálogo e de nosso site são meramente ilustrativas, podendo haver variações com produtos reais.

RD-FFPU-GPLPT

RD
RODAS E RODÍZIOS

ACABAMENTO
Suporte fabricado em chapa de aço carbono(*) estampado, acabamento pintado de cinza, preto ou verde.. Eixo da roda em aço carbono zincado parafusado. Roda com aro fabricado em ferro fundido com acabamento pintado preto . Banda de rodagem em poliuretano moldado.

FIXAÇÃO
Fixação através de parafusos (não fornecidos).

MATÉRIA-PRIMA
(*)Aço baixo carbono Norma de equivalência W Nr 1.0715
Ferro fundido e poliuretano moldado

USO
Carrinhos industriais, decoração, móveis, dispositivos, equipamentos hospitalares, logística, máquinas, etc., movidos por tração manual.
Ideais para aplicações nos mais diversos tipos de superfícies e ambientes. Suportam altas cargas, protegem o piso, necessitam de menor esforço para movimentação, produzem baixo nível de ruídos no deslocamento e têm excelente durabilidade. Possuem excelente resistência a abrasão, impactos, intempéries e produtos químicos como graxas, óleos, sais e solventes.
****Temperatura de trabalho: -20°C +80°C
****Indicado para piso: concreto liso / concreto rústico / asfalto / madeira / metálico / cerâmico / epóxi
****Tração: Manual / mecânica
****Velocidade de trabalho: max. 20km/h (com rolamento)

BAKELITSUL
DESDE 1999

BakelitSul é marca registrada de Polímeros do Sul Comercial Ltda.
Alterações de projetos e/ou descontinuidade de produtos podem ocorrer sem aviso prévio.
Este catálogo não deve ser reproduzido em parte ou integral sem autorização e/ou citação da fonte.
Imagens deste catálogo e de nosso site são meramente ilustrativas, podendo haver variações com produtos reais.