RD

RODAS E RODÍZIOS

# BAKELITSUL
DESDE 1999

CATÁLOGO DE PRODUTOS

# RODAS E RODÍZIOS

BAKELITSUL.COM.BR

# RD-SGPLLT-INOX

RD

RODAS E RODÍZIOS

RODAS E RODÍZIOS CARRINHOS INDUSTRIAIS

## RD160- SUPORTE GIRATÓRIO INOX PLACA LINHA LEVE COM TRAVA

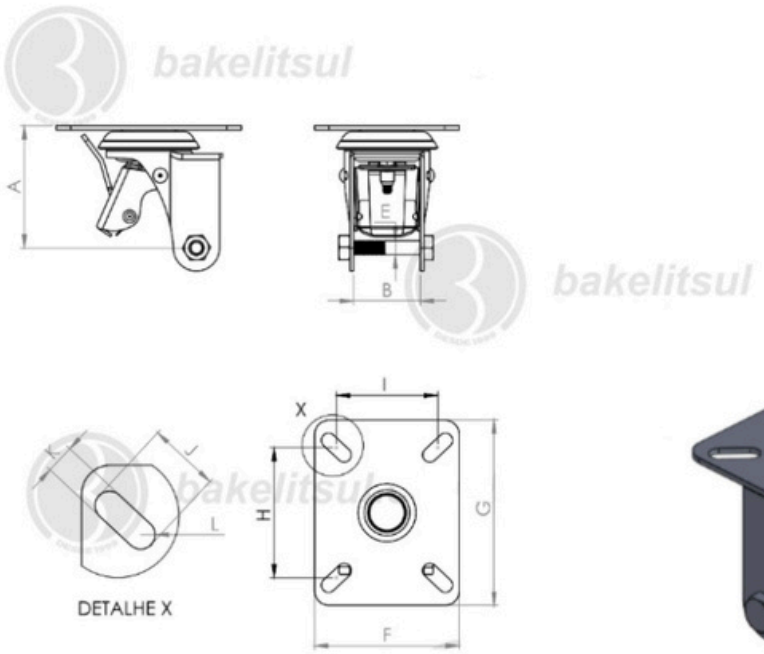

| Código | A | B | E | F | G | H | I | J | K | L | S |
|---|---|---|---|---|---|---|---|---|---|---|---|
| 05038 | 65 | 45 | 8 | 80 | 105 | 80 | 56 | 15 | 8 | R4 | RD 312 - INOX |

BAKELITSUL
DESDE 1999

*medidas em mm ou polegadas (")*

RODAS E RODÍZIOS BAKELITSUL

BAKELITSUL.COM.BR

*Medidas em milímetros (mm) e/ou fração de polegadas.*
*BakelitSul é marca registrada de Polímeros do Sul Comercial Ltda.*
*Alterações de projetos e/ou descontinuidade de produtos podem ocorrer sem aviso prévio.*
*Este catálogo não deve ser reproduzido em parte ou integral sem autorização e/ou citação da fonte.*
*Imagens deste catálogo e de nosso site são meramente ilustrativas, podendo haver variações com produtos reais.*

# RD-SGPLLT-INOX

RD

RODAS E RODÍZIOS

RODAS E RODÍZIOS CARRINHOS INDUSTRIAIS

## RD160- SUPORTE GIRATÓRIO COM PLACA TRAVA LINHA LEVE AÇO INOX

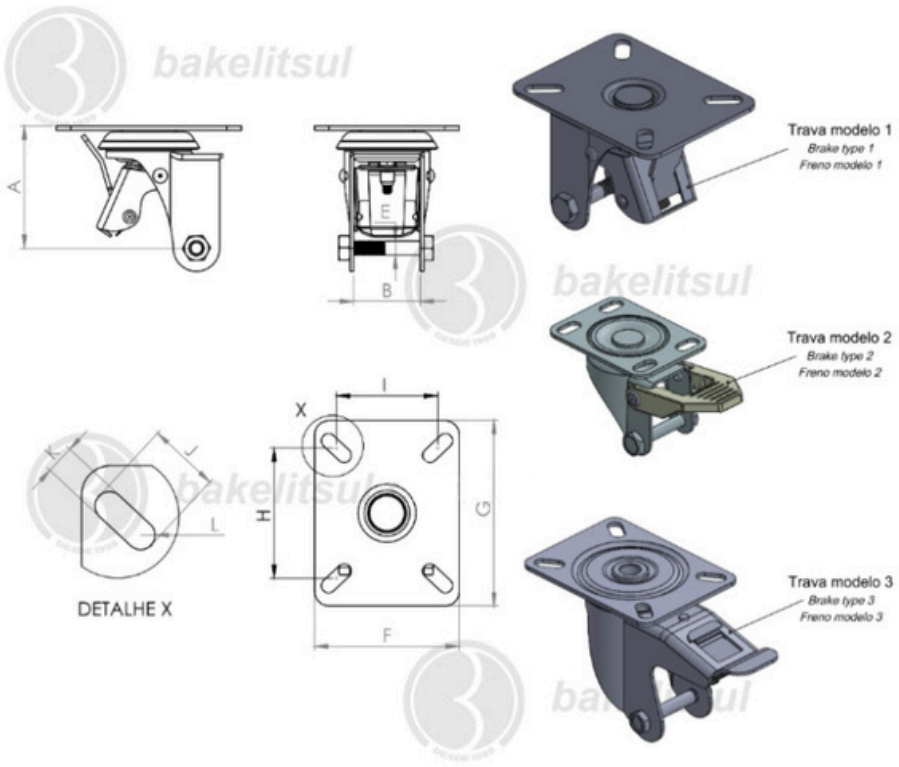


| Código | A | B | E | F | G | H | I | J | K | L | S | MODELO |
|---|---|---|---|---|---|---|---|---|---|---|---|---|
| 05039 | 85 | 50 | 9,8 | 100 | 130 | 90 | 70 | 18 | 10 | R5 | RD 414 - Modelo 1 - INOX | 1 |

*medidas em mm ou polegadas (")*

BAKELITSUL
DESDE 1999

RODAS E RODÍZIOS BAKELITSUL

BAKELITSUL.COM.BR

*Medidas em milímetros (mm) e/ou fração de polegadas.*
*BakelitSul é marca registrada de Polímeros do Sul Comercial Ltda.*
*Alterações de projetos e/ou descontinuidade de produtos podem ocorrer sem aviso prévio.*
*Este catálogo não deve ser reproduzido em parte ou integral sem autorização e/ou citação da fonte.*
*Imagens deste catálogo e de nosso site são meramente ilustrativas, podendo haver variações com produtos reais.*

# RD-SGPLLT-INOX

RD

RODAS E RODÍZIOS

RODAS E RODÍZIOS CARRINHOS INDUSTRIAIS

## RD160- SUPORTE GIRATÓRIO COM PLACA TRAVA LINHA LEVE AÇO INOX

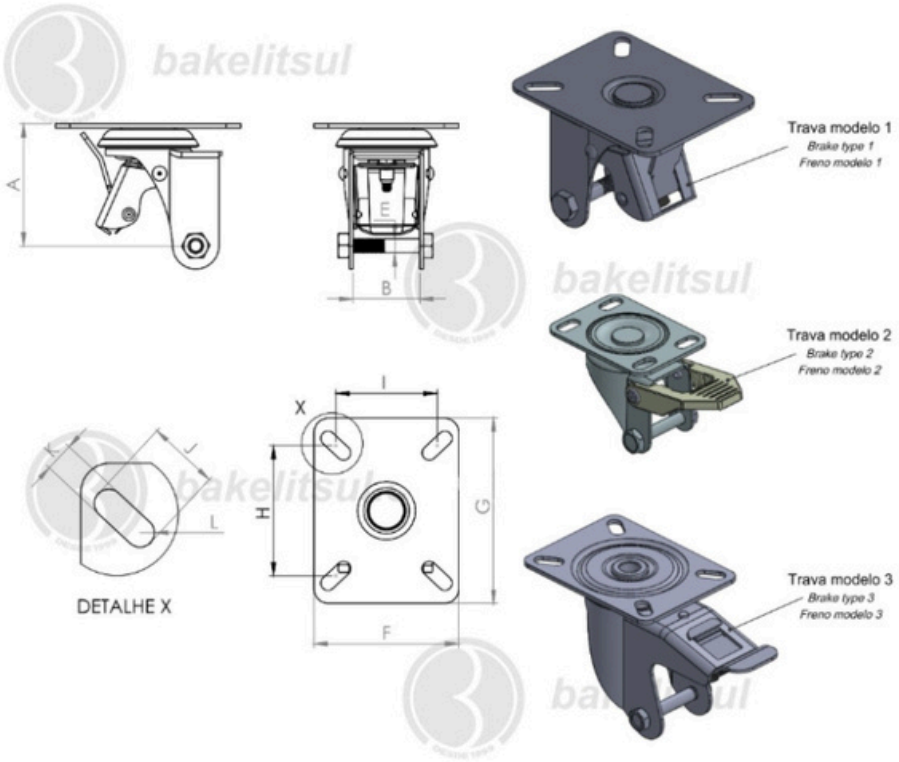


| Código | A | B | E | F | G | H | I | J | K | L | S | MODELO |
|---|---|---|---|---|---|---|---|---|---|---|---|---|
| 05040 | 96 | 50 | 10,8 | 100 | 124 | 90 | 70 | 25 | 11 | R5 | RD 514 - Modelo 1 - INOX | 1 |

BAKELITSUL
DESDE 1999

*medidas em mm ou polegadas (")*

RODAS E RODÍZIOS BAKELITSUL

BAKELITSUL.COM.BR

*Medidas em milímetros (mm) e/ou fração de polegadas.*
*BakelitSul é marca registrada de Polímeros do Sul Comercial Ltda.*
*Alterações de projetos e/ou descontinuidade de produtos podem ocorrer sem aviso prévio.*
*Este catálogo não deve ser reproduzido em parte ou integral sem autorização e/ou citação da fonte.*
*Imagens deste catálogo e de nosso site são meramente ilustrativas, podendo haver variações com produtos reais.*

# RD-SGPLLT-INOX

RD

RODAS E RODÍZIOS

RODAS E RODÍZIOS CARRINHOS INDUSTRIAIS

## RD160- SUPORTE GIRATÓRIO COM PLACA TRAVA LINHA LEVE AÇO INOX

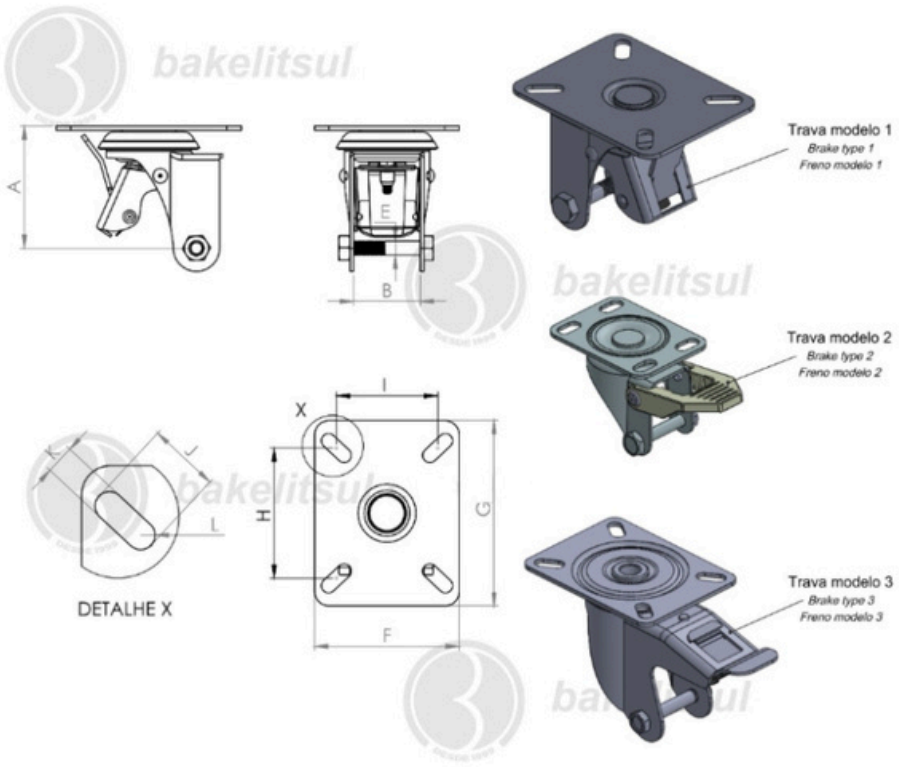


| Código | A | B | E | F | G | H | I | J | K | L | S | MODELO |
|---|---|---|---|---|---|---|---|---|---|---|---|---|
| 05041 | 100 | 50 | 10,8 | 100 | 124 | 90 | 70 | 25 | 11 | R5 | RD 614 - Modelo 1 - INOX | 1 |

medidas em mm ou polegadas (")

BAKELITSUL
DESDE 1999

RODAS E RODÍZIOS BAKELITSUL

BAKELITSUL.COM.BR

*Medidas em milímetros (mm) e/ou fração de polegadas.*
*BakelitSul é marca registrada de Polímeros do Sul Comercial Ltda.*
*Alterações de projetos e/ou descontinuidade de produtos podem ocorrer sem aviso prévio.*
*Este catálogo não deve ser reproduzido em parte ou integral sem autorização e/ou citação da fonte.*
*Imagens deste catálogo e de nosso site são meramente ilustrativas, podendo haver variações com produtos reais.*

# RD-SGPLLT-INOX

RD
RODAS E RODÍZIOS

ACABAMENTO
Suporte fabricado em chapa de aço inoxidável(*) estampado, acabamento natural. Eixo da roda em aço inoxidável parafusado.

FIXAÇÃO
Fixação através de parafusos (não fornecidos

MATÉRIA-PRIMA
(*)Aço Inoxidável AISI304

USO
Montados com rodas RD-R100 / RD-R101 / RD-R102 / RD-R107 com números guia 312 / 414 / 514 / 614, utilizados em carrinhos industriais, decoração, móveis, dispositivos, equipamentos hospitalares, logística, máquinas, etc., movidos por tração manual.

BAKELITSUL
DESDE 1999

BakelitSul é marca registrada de Polímeros do Sul Comercial Ltda.
Alterações de projetos e/ou descontinuidade de produtos podem ocorrer sem aviso prévio.
Este catálogo não deve ser reproduzido em parte ou integral sem autorização e/ou citação da fonte.
Imagens deste catálogo e de nosso site são meramente ilustrativas, podendo haver variações com produtos reais.