DB

DOBRADIÇAS

BAKELITSUL
DESDE 1999

CATÁLOGO DE PRODUTOS
DOBRADIÇAS

BAKELITSUL.COM.BR

DB-EEH6082

DOBRADIÇAS

DB-EEH6082- DOBRADIÇA METÁLICA 60X82 COM PINO CENTRAL EM INOX

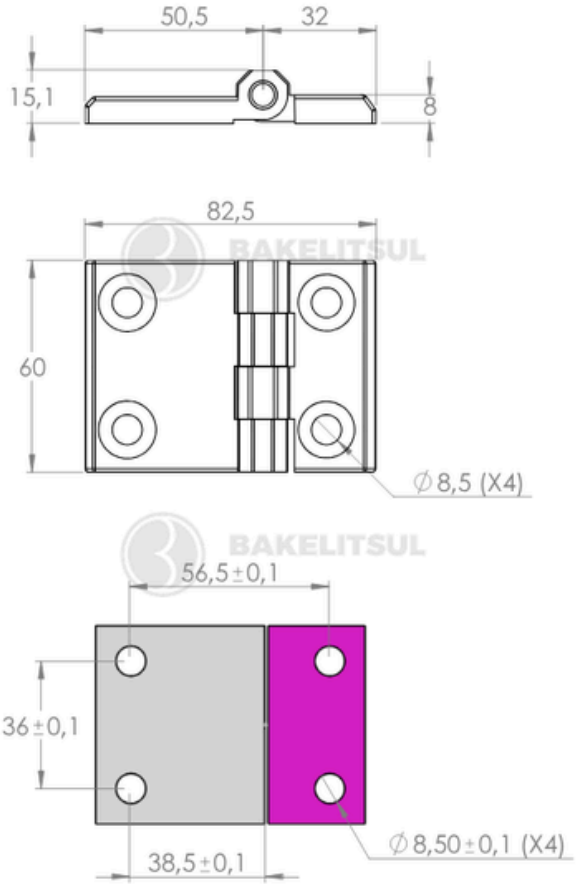

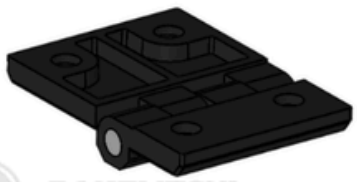

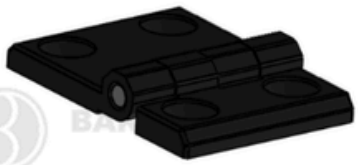

Código
13517

BAKELITSUL
DESDE 1999

medidas em mm ou polegadas (")

DOBRADIÇAS BAKELITSUL

Medidas em milímetros (mm) e/ou fração de polegadas.
BakelitSul é marca registrada de Polímeros do Sul Comercial Ltda.
Alterações de projetos e/ou descontinuidade de produtos podem ocorrer sem aviso prévio.
Este catálogo não deve ser reproduzido em parte ou integral sem autorização e/ou citação da fonte.
Imagens deste catálogo e de nosso site são meramente ilustrativas, podendo haver variações com produtos reais.

DB-EEH6082

DB
DOBRADIÇAS

ACABAMENTO
Injetado em zamak(*) com acabamento superficial pintado em epóxi preto texturizado. Pino central em aço inoxidável AISI304.

FIXAÇÃO
Fixação através de furos escareados para a colocação de parafusos (não inclusos no conjunto)

MATÉRIA-PRIMA
(*)Zamak: denominação genérica de diversas ligas metálicas com ponto de fusão entre 385°C e 485°C, contendo basicamente zinco (Zn), juntamente com Alumínio (Al), Magnésio (Mg) e Cobre (Cu), O nome vem de Zinco-Magnésio-Alumínio-Kupfer (cobre, em alemão).

*****Pino Central*******
-Aço Inoxidável AISI304
NormaS de equivalência: ABNT-SAE-AISI 304 / W Nr 1.0715 / DIN ~X5CrNi18 9 / JIS: ~SUS304 / BS: 2333

USO
Abertura direita/esquerda em ângulo de 180° para montagens individuais ou acopladas. Fixação através de parafusos (não inclusos). A remoção da dobradiça só é possível com a abertura da porta, pois as porcas e arruelas de fixação são colocadas pelo lado interno.

CARGA RADIAL: é a força que atua perpendicularmente ao eixo de um rolamento, ou seja, na direção radial.

CARGA AXIAL: é a força que atua paralelamente ao eixo, ou seja, na direção do comprimento do eixo

Unidade de medida de carga em kgf

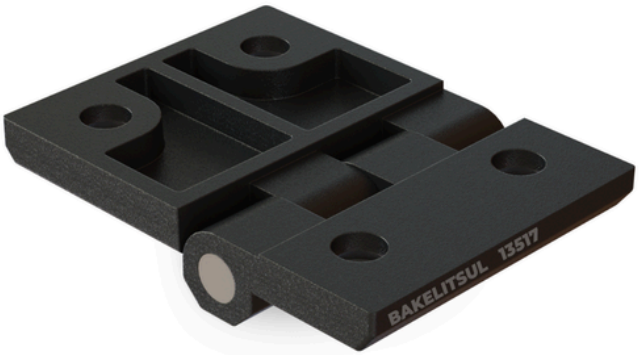

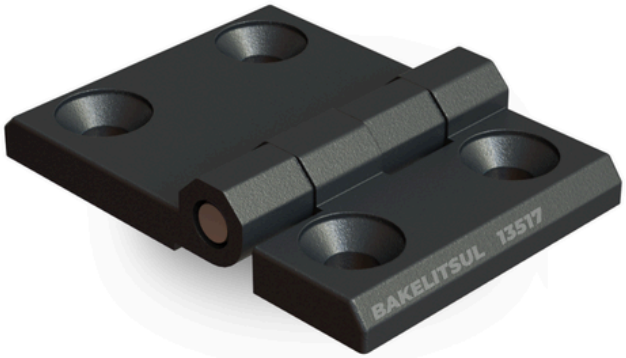

BAKELITSUL
DESDE 1999

BakelitSul é marca registrada de Polímeros do Sul Comercial Ltda.
Alterações de projetos e/ou descontinuidade de produtos podem ocorrer sem aviso prévio.
Este catálogo não deve ser reproduzido em parte ou integral sem autorização e/ou citação da fonte.
Imagens deste catálogo e de nosso site são meramente ilustrativas, podendo haver variações com produtos reais.