DB

DOBRADIÇAS

BAKELITSUL
DESDE 1999

CATÁLOGO DE PRODUTOS
DOBRADIÇAS

BAKELITSUL.COM.BR

DB-EEH60120

DOBRADIÇAS

DB-EEH60120- DOBRADIÇA METÁLICA 60X120 COM PINO CENTRAL INOX

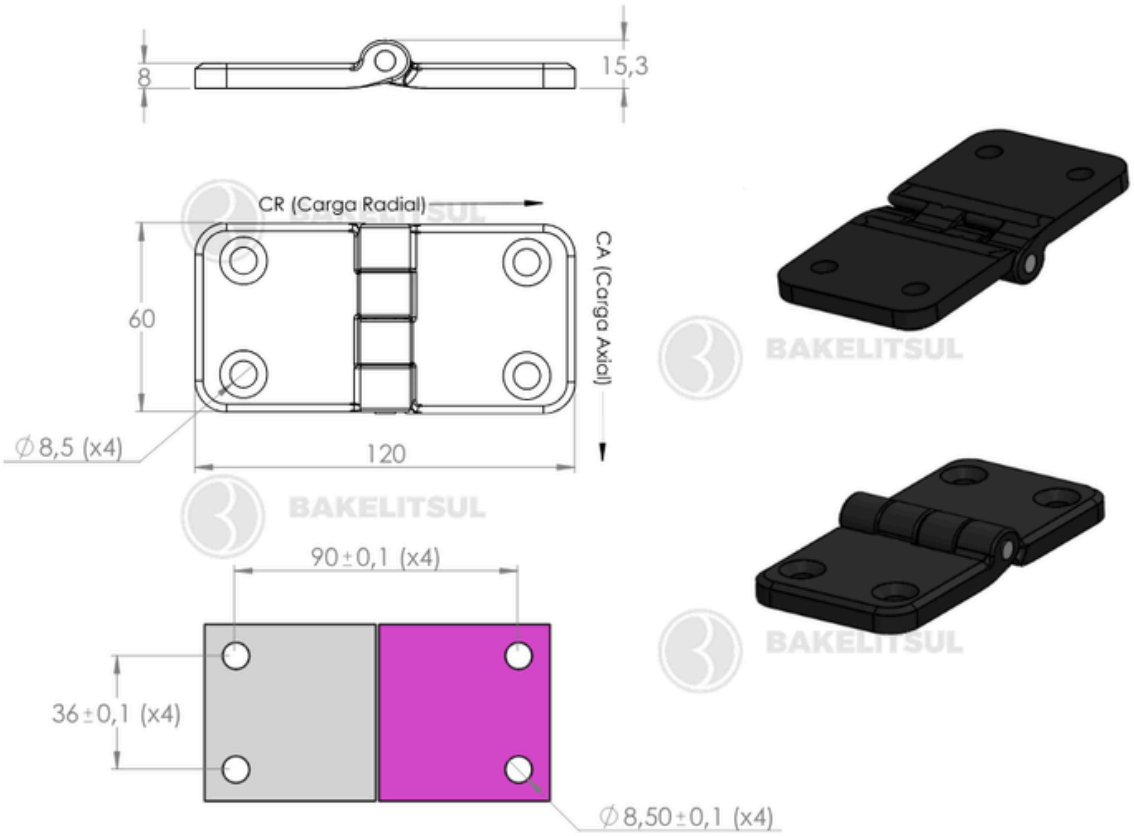

Código	Carga Radial	Carga Axial
13524	142 Kgf	305 Kgf

BAKELITSUL
DESDE 1999

medidas em mm ou polegadas (")

DOBRADIÇAS BAKELITSUL

Medidas em milímetros (mm) e/ou fração de polegadas.
BakelitSul é marca registrada de Polímeros do Sul Comercial Ltda.
Alterações de projetos e/ou descontinuidade de produtos podem ocorrer sem aviso prévio.
Este catálogo não deve ser reproduzido em parte ou integral sem autorização e/ou citação da fonte.
Imagens deste catálogo e de nosso site são meramente ilustrativas, podendo haver variações com produtos reais.

DB-EEH60120

DB
DOBRADIÇAS

ACABAMENTO
Injetado em zamak(*) com acabamento superficial pintado em epóxi preto texturizado. Pino central em aço inoxidável AISI304.

FIXAÇÃO
Fixação através de furos escareados para a colocação de parafusos (não inclusos no conjunto)

MATÉRIA-PRIMA
(*)Zamak: denominação genérica de diversas ligas metálicas com ponto de fusão entre 385°C e 485°C, contendo basicamente zinco (Zn), juntamente com Alumínio (Al), Magnésio (Mg) e Cobre (Cu), O nome vem de Zinco-Magnésio-Alumínio-Kupfer (cobre, em alemão).

*****Pino Central*******
-Aço Inoxidável AISI304
NormaS de equivalência: ABNT-SAE-AISI 304 / W Nr 1.0715 / DIN ~X5CrNi18 9 / JIS: ~SUS304 / BS: 2333

USO
Abertura direita/esquerda em ângulo de 180° para montagens individuais ou acopladas. Fixação através de parafusos (não inclusos). A remoção da dobradiça só é possível com a abertura da porta, pois as porcas e arruelas de fixação são colocadas pelo lado interno.

CARGA RADIAL: é a força que atua perpendicularmente ao eixo de um rolamento, ou seja, na direção radial.

CARGA AXIAL: é a força que atua paralelamente ao eixo, ou seja, na direção do comprimento do eixo

Unidade de medida de carga em kgf

BAKELITSUL
DESDE 1999

BakelitSul é marca registrada de Polímeros do Sul Comercial Ltda.
Alterações de projetos e/ou descontinuidade de produtos podem ocorrer sem aviso prévio.
Este catálogo não deve ser reproduzido em parte ou integral sem autorização e/ou citação da fonte.
Imagens deste catálogo e de nosso site são meramente ilustrativas, podendo haver variações com produtos reais.